米沢市卓球選手権大会
令和元年8月18日
米沢市営体育館

⑪男子シングルス代表決定戦

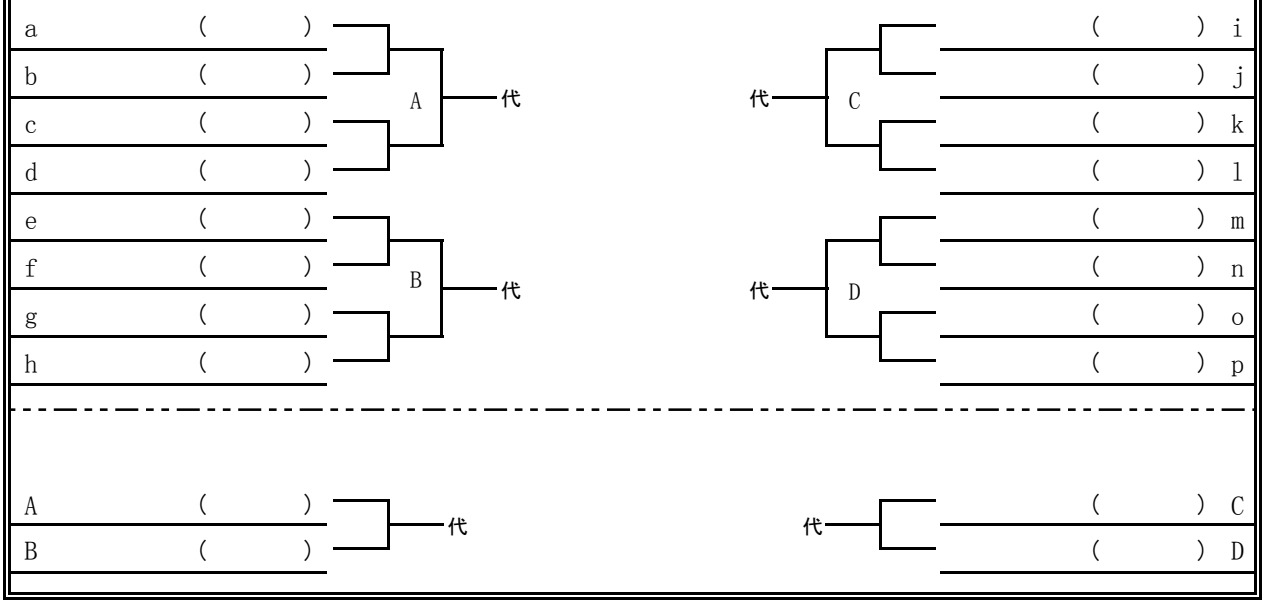

⑫女子シングルス順位決定トーナメント

各リーグ１位

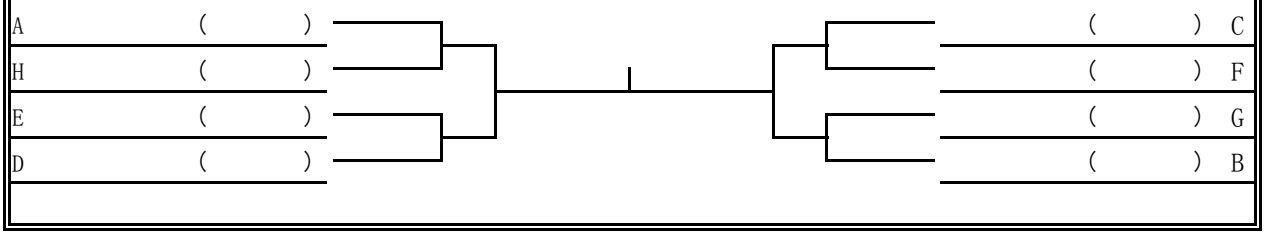
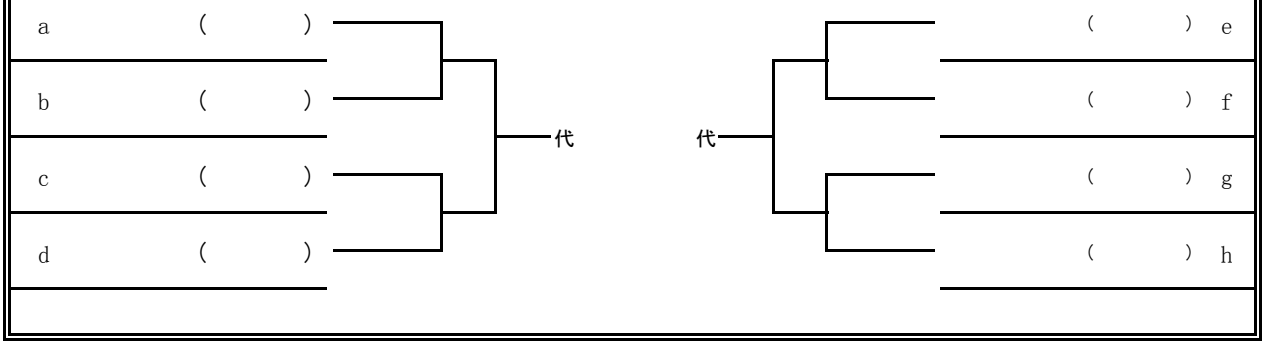
⑬男子ダブルス代表決定戦